PUMP SPECS SHEET

Model: CK 2216

DATI TECNICI *SPECIFICATIONS*		
DIAMETRO PISTONE *PISTON DIAMETER*	30	mm
CORSA *STROKE*	22	mm
NUMERO PISTONI *NUMBER OF PISTONS*	3	
REGIME DI ROTAZIONE MASSIMO *MAX. SPEED*	1725	RPM
PRESSIONE MASSIMA *MAX. PRESSURE*	150	Bar
	2175	*PSI*
PORTATA A PRESSIONE MASSIMA *FLOW RATE AT MAX. PRESSURE*	69	l/min.
	18.3	*GPM*
PRESSIONE MINIMA IN ASPIRAZIONE *MIN. INLET PRESSURE*	-0.2	bar
	-3	*PSI*
PRESSIONE MASSIMA IN ASPIRAZIONE *MAX. INLET PRESSURE*	6	bar
	87	*PSI*
TEMPERATURA MASSIMA ACQUA IN ASPIRAZIONE *INLET WATER MAX. TEMPERATURE*	60	°C
	140	*°F*
POTENZA MASSIMA ASSORBITA *POWER REQUIREMENT*	20.4	kW
	27.3	*HP*
DIAMETRO ALBERO *SHAFT DIAMETER*	35	mm
DIAMETRO IN ASPIRAZIONE *SUCTION DIAMETER*	1" 1/4	BSP
DIAMETRO IN MANDATA *OUTLET DIAMETER*	3/4	BSP
OLIO SAE 75W90 *CRANKCASE OIL SAE 75W90*	2.8	l
	0.74	*U.S.G.*
PESO *UNIT WEIGHT*	52	kg
	114.4	*lbs*

CARATTERISTICHE
FEATURES

- CARTER IN LEGA DI ALLUMINIO PRESSOFUSO
- *COMPACT DIE CAST ALUMINIUM CRANKCASE FOR HIGH STRENGTH*
- TESTATA STAMPATA IN OTTONE
- *FORGED BRASS HEAD*
- ALBERO A GOMITI IN ACCIAIO FORGIATO
- *FORGED STEEL CRANKSHAFT INCREASES LOAD RESISTANCE*
- CUSCINETTI A RULLI CONICI SOVRADIMENSIONATI
- *PREMIUM OVERSIZED TAPERED ROLLER BEARINGS*
- BIELLE IN LEGA DI BRONZO SPECIALE ANTIFRIZIONE
- *EXTRA-WIDE BRONZE CONNECTING RODS TO REDUCE FRICTION, HEAT , WEAR*
- GUIDE PISTONE IN ACCIAIO INOX A DOPPIO DIAMETRO
- *DOUBLE DIAMETER STAINLESS STEEL PLUNGER RODS*
- BOCCOLE AUTOLUBRIFICANTI IN PTFE
- *PATENTED DU-DRY PLUNGER ROD BUSHINGS PTFE COATED*
- PISTONI IN CERAMICA AD ELEVATA FINITURA SUPERFICIALE
- *HIGHLY POLISHED CERAMIC PISTONS*
- VALVOLE IN ACCIAIO INOX
- *EFFICIENT VOLUMETRIC STAINLESS STEEL CHECK VALVES*
- DOPPIA GUARNIZIONE A "V" AUTOLUBRIFICANTE IN ELASTOMERO RINFORZATO
- *DOUBLE "V" PACKING SELF-LUBRICATING SEALING SYSTEM IN ELASTOMER MAXIMIZES SEAL LIFE*

PUMP SPECS SHEET CK 2216

PUMP SPECS SHEET

CURVE DI PRESTAZIONI — *PERFORMANCE CURVES*

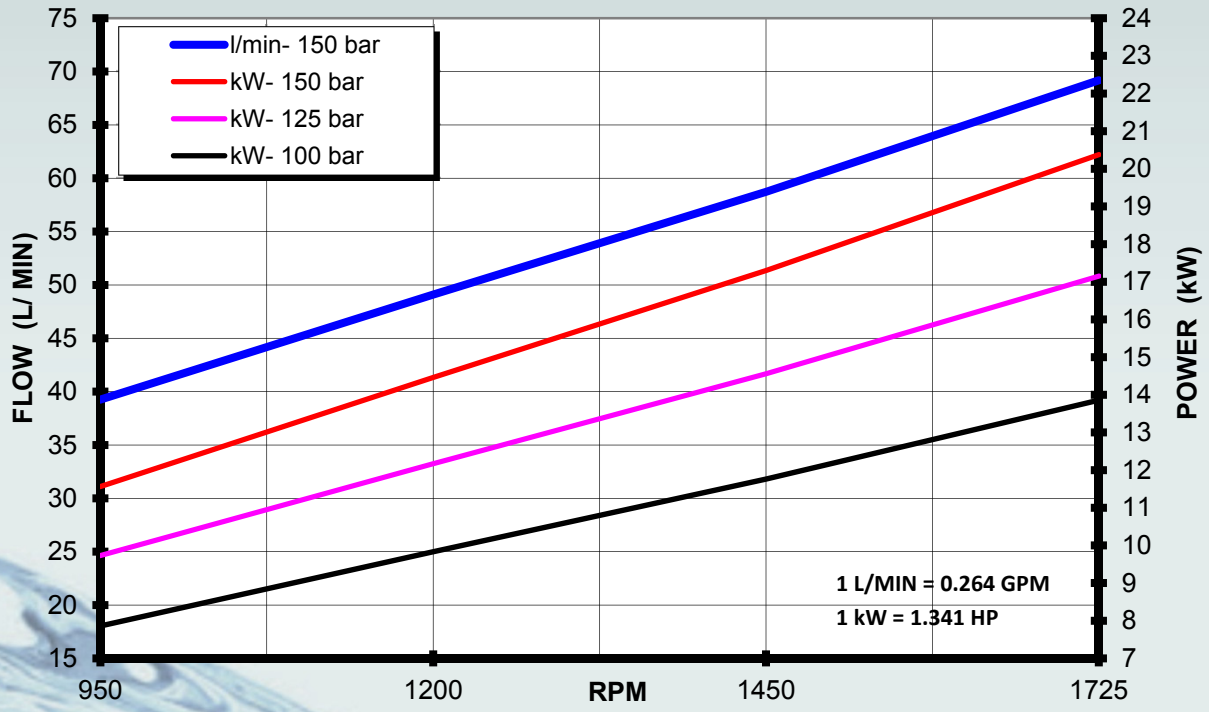

DIMENSIONI DI INGOMBRO — *DIAGRAM DIMENSIONS*

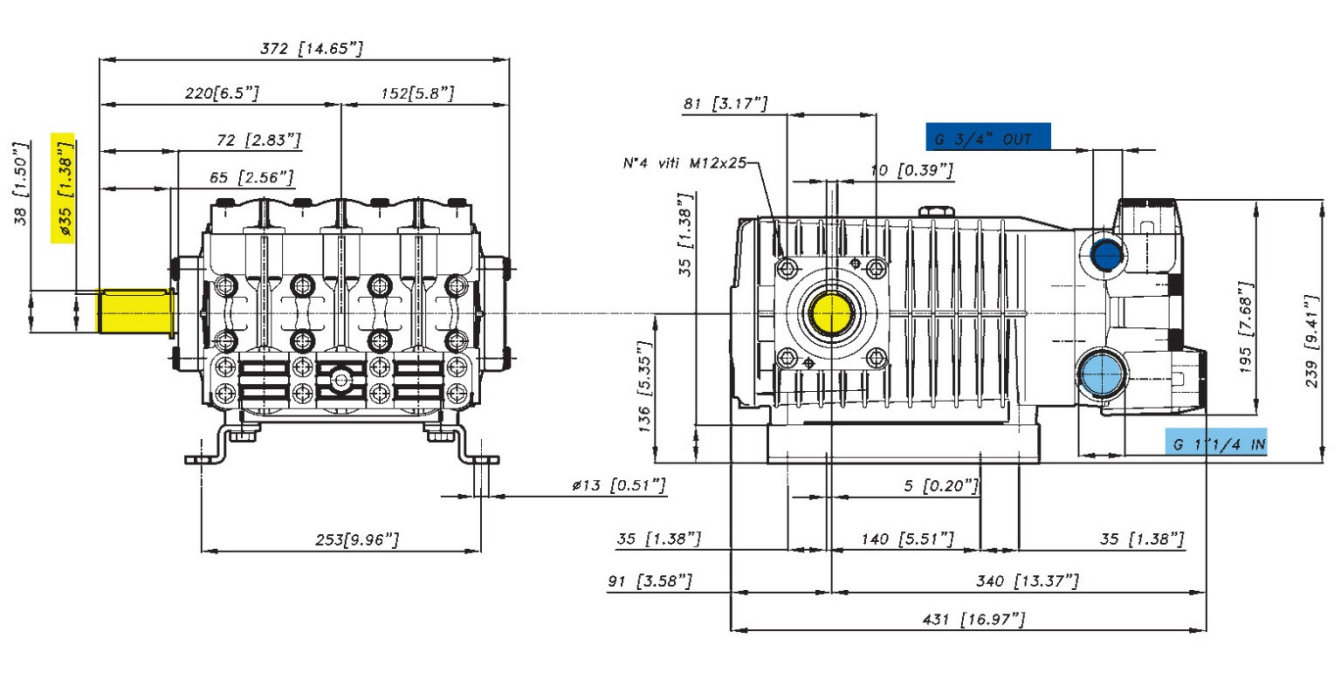

I dati riportati sono indicativi e non impegnativi, l'azienda si riserva di variarli in qualsiasi momento e senza alcun preavviso.
Due to our program of continuous product development, we reserve the right to alter specifications without notice